※本図はTR11R-10kN･m用の図面です
※本図はNET観覧用であり、「印刷」・「正式な図面」のご要望はお問合せフォームよりお問合せください

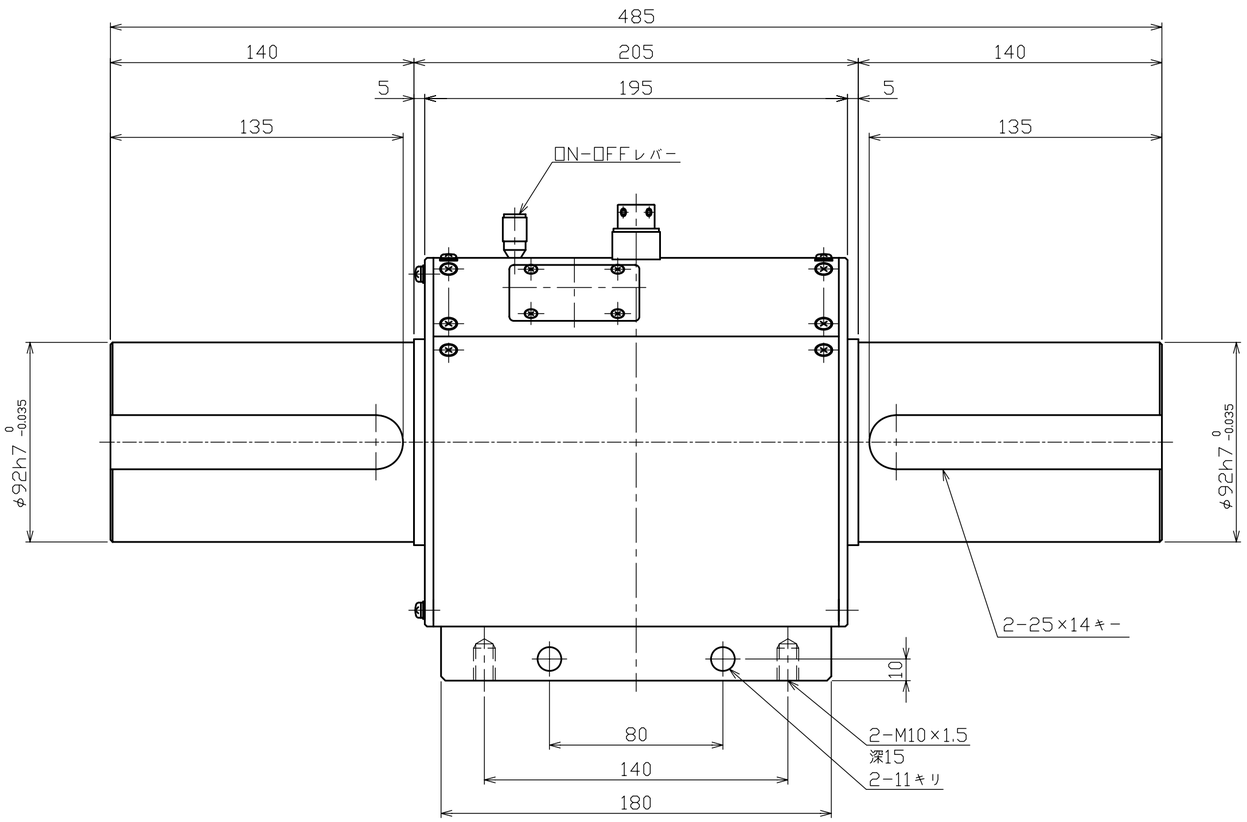

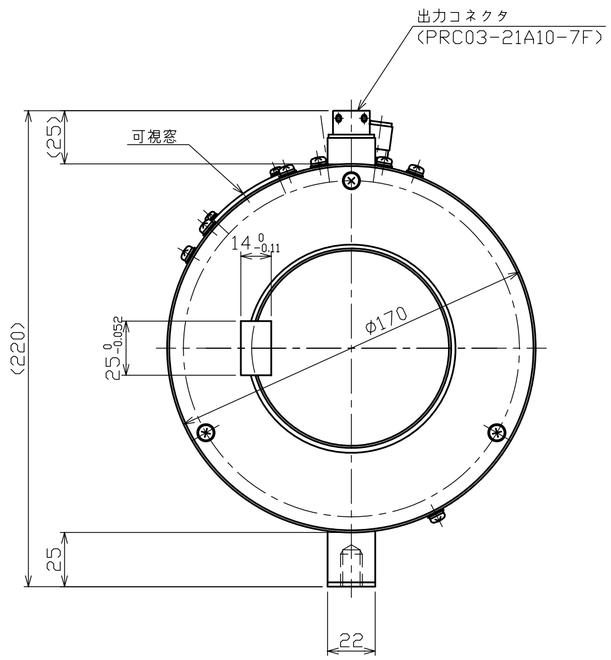

SOHGOHKEISO

トルク変換器

TR11R-10kN･m