※本図はTR20C(CF)-500kN用の図面です
※本図はNET観覧用であり、「印刷」・「正式な図面」のご要望はお問合せフォームよりお問合せください

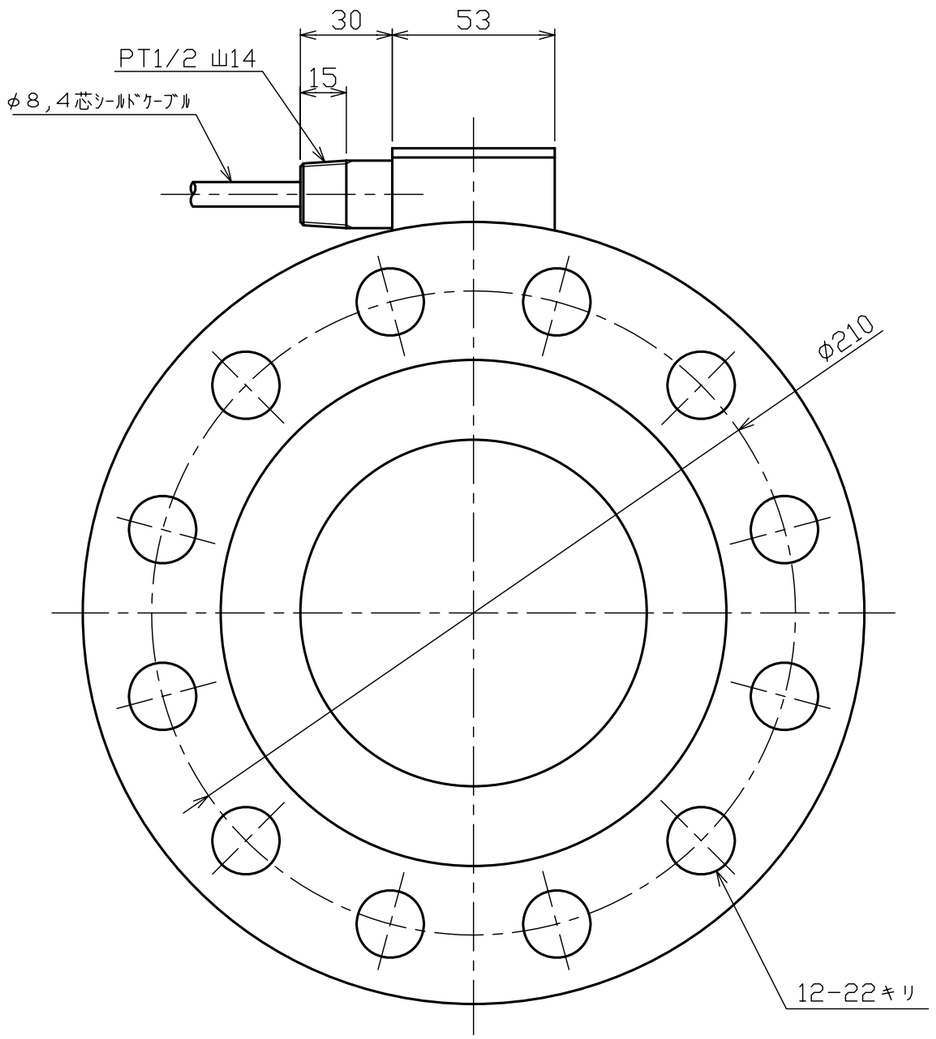

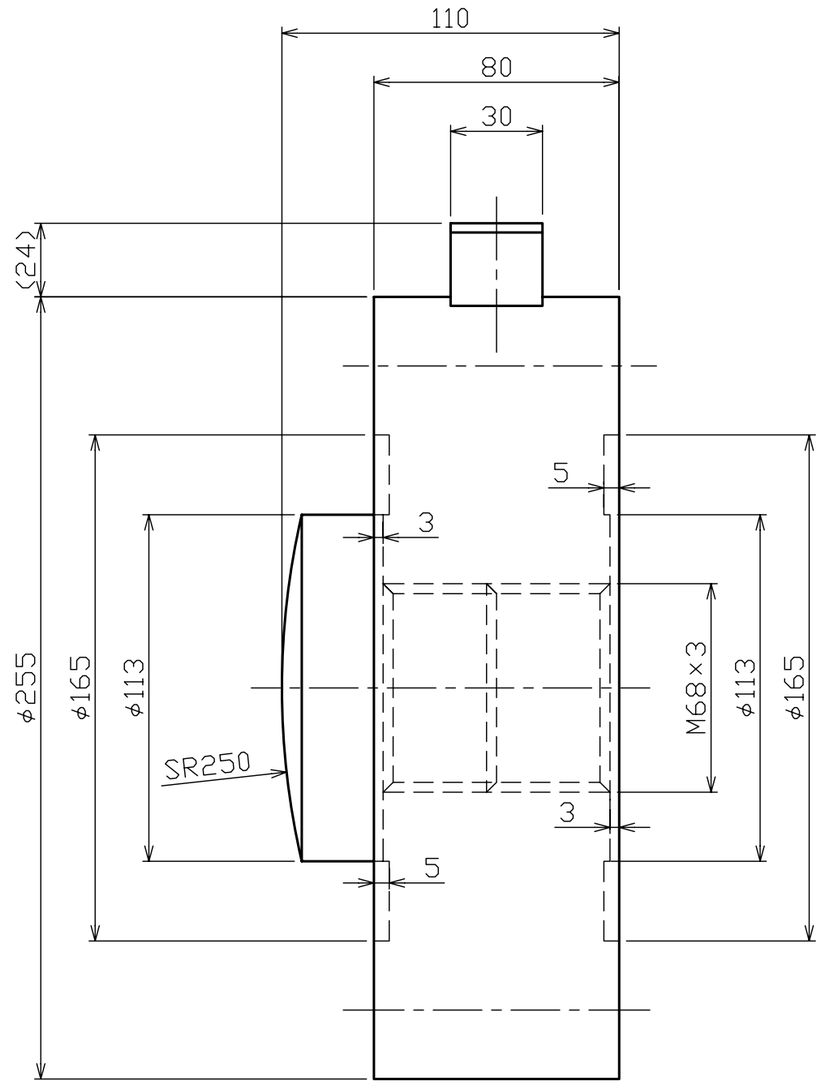

SOHGOHKEISO

圧縮型ロードセル

TR20C(CF)-500kN