※本図はTR22C(CF)-200kN用の図面です
※本図はNET観覧用であり、「印刷」・「正式な図面」のご要望はお問合せフォームよりお問合せください

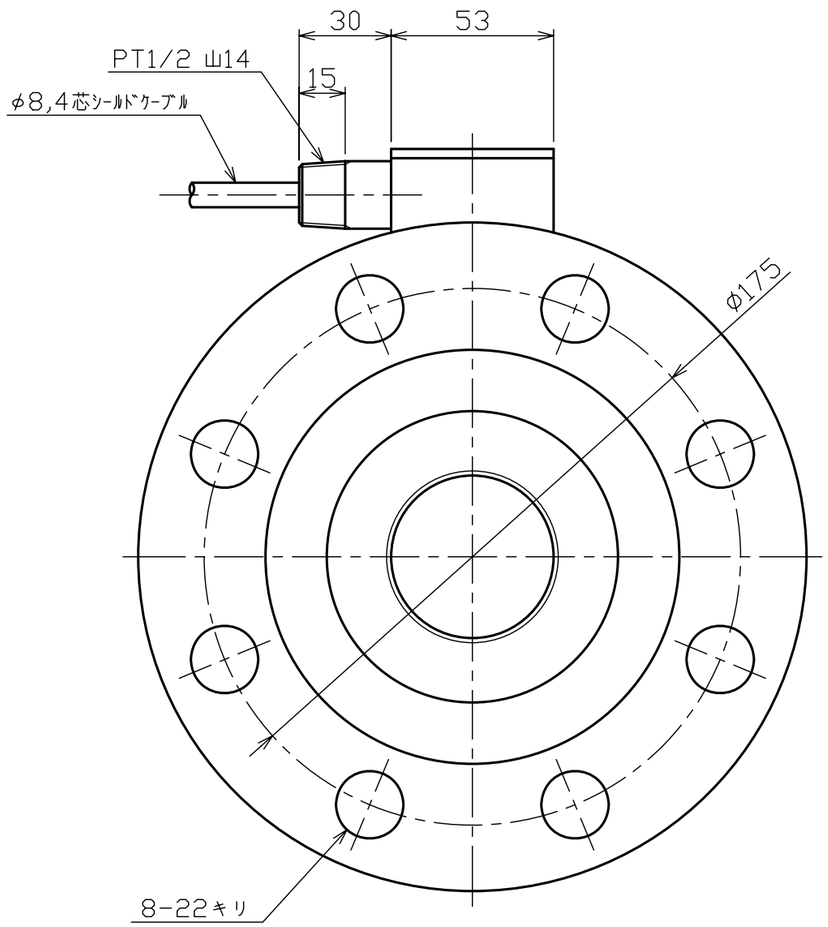


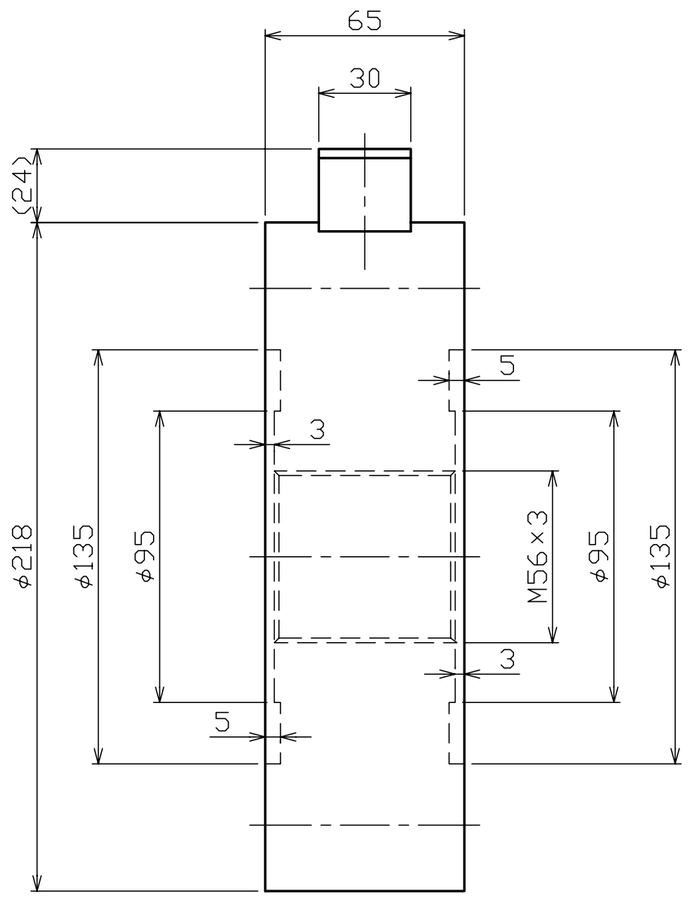


SOHGOHKEISO

引張・圧縮型ロードセル

TR22C(CF)-200kN